LEADING MANUFACTURING COMPANY

FICHA TÉCNICA			
WLS-75L			
Classification Tipo de producto	Refrigerator	Cooling Method *Tipo de refrigeración*	Static /Estático
Doors Puertas		Defrost Method *Descongelar*	Aire Defrost /Descongelación con aire
Temperature (℃) Temperatura	2 ~ 8	Refrigerant *Gas refrigerante*	R600a
Climate temperature Temperatura ambiente	25℃ RH60%	Refrigerant Amount (g) *Cantidad de Gas*	
Gross Volume (L) Capacidad bruta	75	Climate type Clase climática	3
Net Volume (L) *Capacidad neta*	6 GN1/3 (20mm)	Exterior Dimensions (body) (mm) *Dimensiones del cuerpo de la máquina*	1514×430×310
Shelf QTY *Rejillas suministradas*		Height with Leg and upstand approx.(mm) *Altura incluyendo pies ajustables y tope aprox.*	
Shelf Dimensions (mm) *Tamaño de rejilla*		Height with Castor (mm) *Altura incluyendo ruedas*	
Loading capacity per shelf (kg) *Carga máxima por rejilla*		Interior Dimensions (mm) *Dimensiones internas*	
Insulation thickness (mm) Aislamiento	30	Wood Packing Dimensions (mm) *Dimensiones del embalaje*	1602×490×441
Foaming Material *Material aislante*	C5H10	Net Weight (kg) *Peso neto*	51
LED Lights *luces LED*	SI - 14 kW	Gross Weight (kg) *Peso bruto*	53
Power (W) Potencia	300	Voltage (V/Hz/Ph) *Voltaje nominal*	220-240/50/1
Power consumption (kWh/24h) *Consumo*		Auxiliary Heater (W) *Calentador auxiliar*	
Annual energy consumption (kWh/annum) *Consumo annual*		Energy efficiency class *Clase energética*	
Rated Current (A) *Corriente nominal*	2.1	Thermostat *Modelo de termostato*	Dixell/Carel
Compressor Brand *Compresor*	HUA YI	Compressor Model *Modelo de compresor*	HYE125MXU

LEADING MANUFACTURING COMPANY

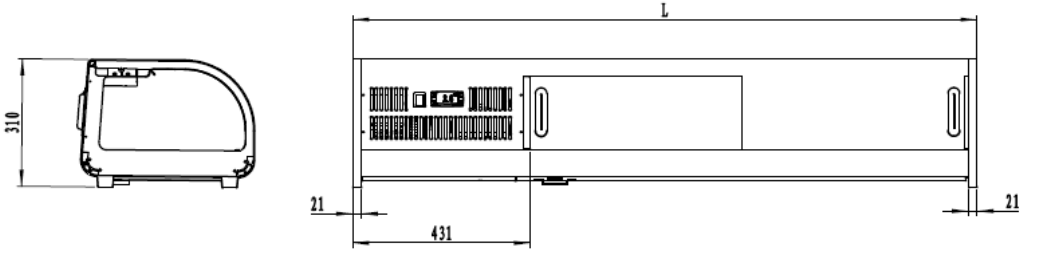

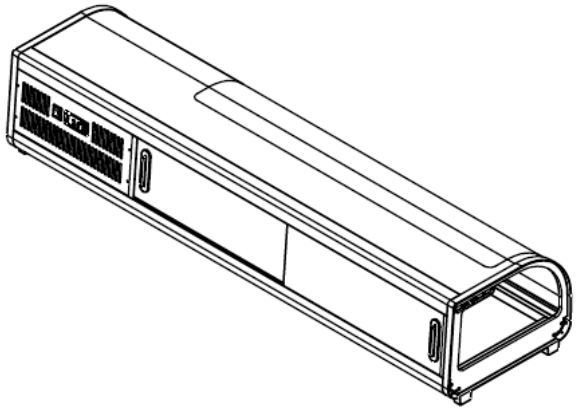

未标注线性尺寸公差管理		
GB/T1804-2000 中等(m)	0.5-6mm	±0.1mm
	>6-30mm	±0.2mm
	>30-120mm	±0.3mm
	>120-400mm	±0.5mm
	>400-1000mm	±0.8mm
	>1000-2000mm	±1.2mm
	>2000mm	±2.0mm
未标注角度公差管理		±1°

型号	L
WLS-50L	1159
WLS-62L	1336
WLS-75L	1514
WLS-93L	1782

标记	处数	分区	更改文件号	签名	年、月、日	历史编码:			银都餐饮设备 YINDU KITCHEN EQUIPMENT 物料编号:
设计			标准化			阶段标记	重量(KG)	比例	欧款寿司柜 三视图
								1:10	
审核									
工艺			批准			共 1 张	第 1 张		版本号: a1