LEADING MANUFACTURING COMPANY

TECHNICAL DATA SHEET / FICHA TÉCNICA	
AT7G8G-FA	
PRODUCT DIMENSION DIMENSIONES DEL PRODUCTO	800*700*1085 mm
PACKING DIMENSION (MM) DIMENSIONES DEL EMBALAJE (MM)	875*815*1160 mm
NET WEIGHT PESO NETO	93 Kg
GROSS WEIGHT PESO BRUTO	136 KG
LEGS DIMENSION (MAX-MIN HEIGHT) DIMENSIONES DE LAS PATAS	10-15cm (4'' - 6'')
LEG MATERIAL MATERIAL DE LAS PATAS	SS201
EXTERNAL MATERIAL MATERIAL EXTERNO	SS430
STEEL THICKNESS ESPESOR DEL ACERO	0.8
TOP PANEL MATERIAL MATERIAL DEL PANEL SUPERIOR	SS304
TEEL THICKNESS ESPESOR DEL ACERO	1.5
BURNER MATERIAL MATERIAL DEL QUEMADOR	Aluminium coated pipe / Tubo revestido de aluminio
BURNERS POWER(kW) POTENCIA DE LOS QUEMADORES (kW)	2x7kW=14kW

TECHNICAL DATA SHEET / FICHA TÉCNICA	
AT7G8G-FA	
TANK/COOKING AREA MATERIAL MATERIAL Y PROCESAMIENTO DEL TANQUE / ÁREA DE COCCIÓN	A3 steel / Hierro (Q235)
STEEL THICKNESS ESPESOR DEL ACERO	11
IGNITION MODE MODO DE ENCENDIDO	Piezo igniter Encendido Piezoeléctrico
FLAME-OUT PROTECTION PROTECCION CON TERMOPAR	SI
COMSUMPTION(NG) CONSUMO(NG)	1.48m^3/h
COMSUMPTION(LP) CONSUMO(LP)	1.10kg/h
VALVE TYPE TIPO DE VALVULA	Gas Safety Valve of Alpha Brass Control Válvula de seguridad de Alpha Brass Control
POWER (kW) POTENCIA	2x7kW=14kW

BRANDED PARTS	Thermostat Valve of Alpha Brass Control(oven)	
TEMPERATURE RANGE °C RANGO DE TEMPERATURA °C	Only for fryer and stove with oven Solo para freidora y cocina con horno	
SINGLE/DOUBLE/THREE RING BURNER QUEMADOR DE UN ANILLO, DOS O TRES	Only for stove Solo para cocina	
GRATE MATERIAL AND PROCESSING ANTICORROSION MATERIAL DE REJILLA Y TRATAMIENTO ANTICORROSIÓN	Only for stove Solo para cocina	
OVEN DIMENSION DIMENSIONES DEL HORNO	Only for stove with oven Solo para gama con horno	
OVEN MATERIAL MATERIAL DEL HORNO	Only for stove with oven Solo para gama con horno	
Working Area(mm^2) Área de trabajo (mm^2)	Only for griddle/charbroiler Solo para plancha/asador	796x504 mm
WATER/OIL CAPACITY (L) CAPACIDAD DE AGUA/ACEITE (L)	Only for pasta cooker/fryer Solo para cocedor de pasta/freidora	
TANK DIMENSION DIMENSIONES DEL TANQUE	Only for pasta cooker/fryer Solo para cocedor de pasta/freidora	
BASKET MATERIAL MATERIAL DE LA CESTA	Only for pasta cooker/fryer Solo para cocedor de pasta/freidora	
BASKET QTY AND DIMENSION CANTIDAD Y DIMENSIONES DE LA CESTA	Only for pasta cooker/fryer Solo para cocedor de pasta/freidora	

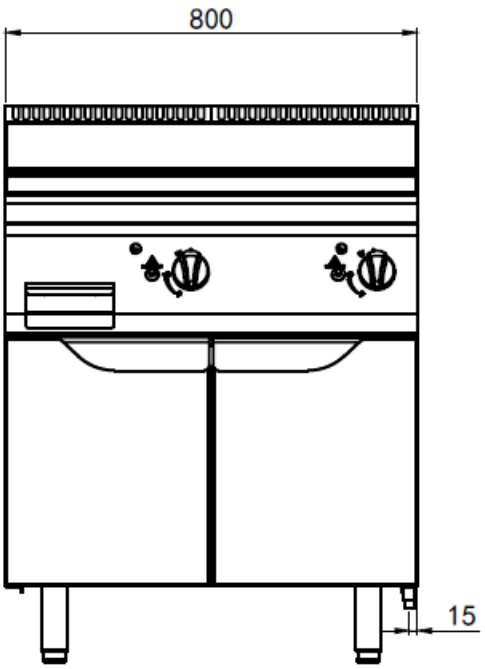
800
15

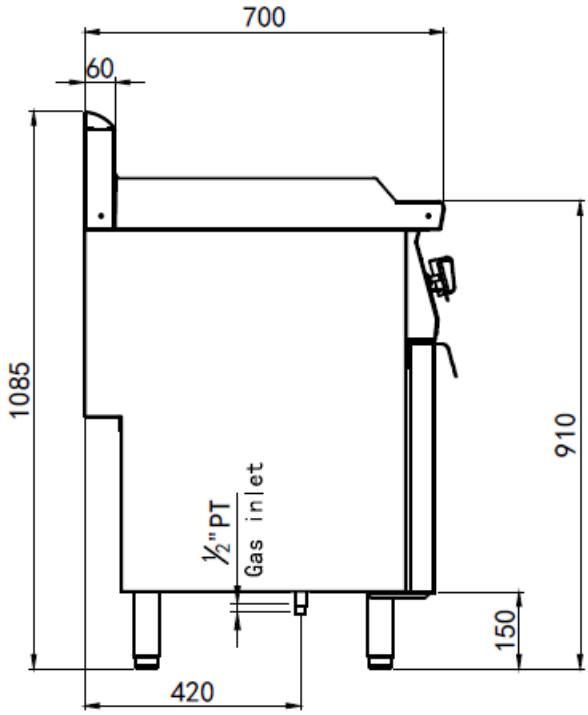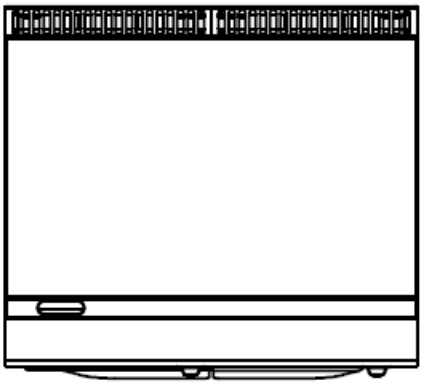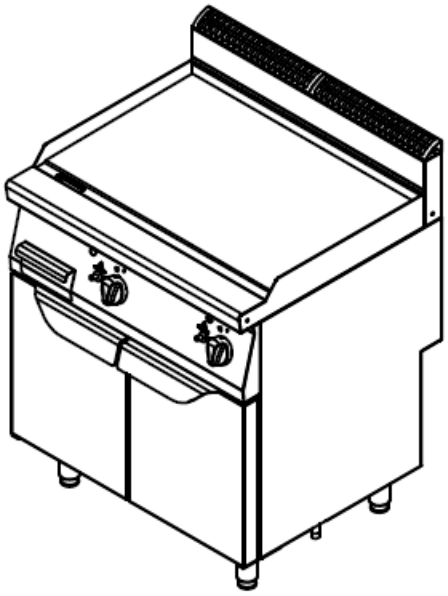
700
60
1085
910
½"PT
Gas inlet
150
420